Nacelle araignée 20 m
(réf. 2.225)

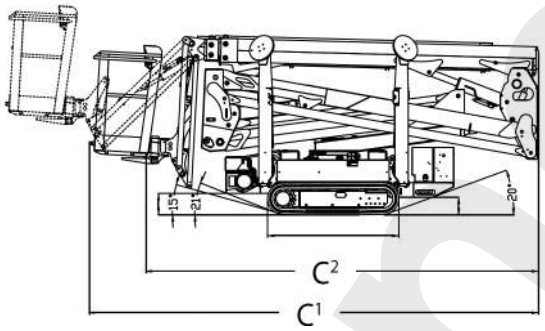

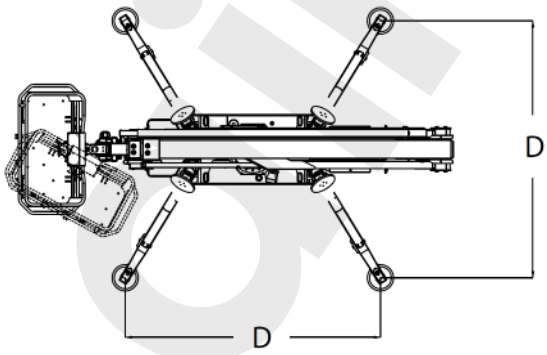

Performances

Hauteur de travail max.	**20.05 m**
Hauteur de plancher max.	**18.05 m**
Déport max.	**9.20 m**
Rotation de la tourelle (discontinue)	**360.00 °**
Pente gravissable	**28.7 %**
Vitesse de déplacement	**1.1 km/h**

Plate-forme

Largeur x Longueur	**0.69 x 1.34 m**
Capacité	**230 kg**
Rotation	**124 °**
Utilisateurs	**2 pers.**
Prise électrique 220 V	**NC**

Dimensions

Hauteur	**2.00 m**
Largeur x Longueur avec panier (C1)	**0.80 x 5.00 m**
sans panier (C2)	**4.40 m**
Largeur du train de chenilles min.	**0.79 m**
max.	**1.09 m**
Poids de la machine à vide	**2'950 kg**
Pression au sol en position de transport	**0.68 kg/cm2**
par stabilisateur	**3.10 kg/cm2**

Stabilisation

Largeur (D) x longueur (D)	**2.92 x 2.93 m**
Pente maximale en fonctionnement	**15 °**

Motorisation

Moteur thermique	**Essence**
électrique	**220 V**

Permis

Formation nacelle	**Catégorie 1b**

7.11.22

Nacelle araignée 20 m
(réf. 2.225)

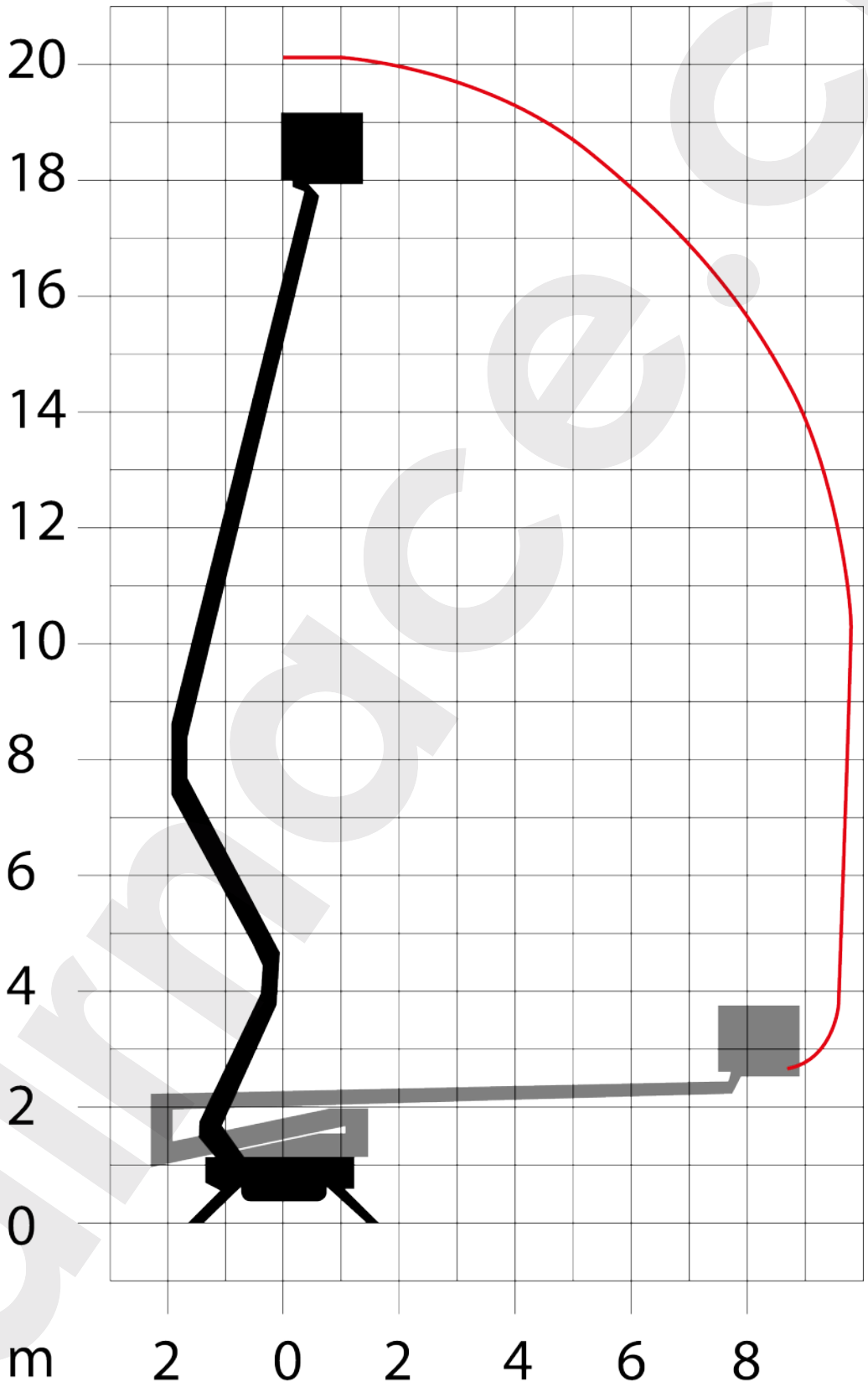

airnace sa service - nacelle evionnaz sion montreux châtel-st-denis lausanne aclens nyon genève
tél. 027 767 30 38 fax 027 767 30 28 info@airnace.ch www.airnace.ch

airnace.ch